WASHER EXTRACTOR

ASAHI

50kg全自動洗濯脱水機

AWE-1050B

アサヒ伝統のエコノマットシリーズ

SUSカバーオプション装着

AWE-1050B　全自動洗濯脱水機

型　式		AWE-1050B
洗 濯 容 量		50kg(JIMS52kg)
内 胴 寸 法		φ1120×675mm
モータ	駆　動	11kW(インバータ)
給水 給湯	供給圧力	0.1～0.35MPa
	接続径	40A
排水	接続径	100A
蒸気	供給圧力	0.1～0.6MPa
	接続径 蒸気 入	20A
エア	供給圧力	0.5～0.6MPa
	接続径	φ8(チューブ外径)
制 御 方 式		PLC+タッチパネル
機 械 寸 法		幅1646×奥1830×高1978㎜
機 械 重 量		約2260kg

【優れた防振性】

4点エアライド懸架式防振機構。
更に前鏡板を重くし、バネ上荷重重心と加振点の位置を近づけ、防振性を向上させた設計です。

【アンローディングタイプ】

AWEU-1050B

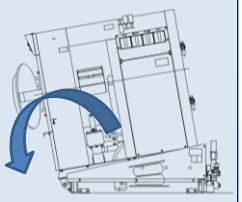

取出し時、前方に約10°傾斜し、取り出しを容易にする機能をもったタイプもラインナップしています。

【ドア開閉】

ワンプッシュによるドア開閉とドアロック

洗濯水がある状態では開けることができない安全設計。

【標準カバー】

標準機は、ホワイト塗装の前面カバーとなります。

【寸法図】

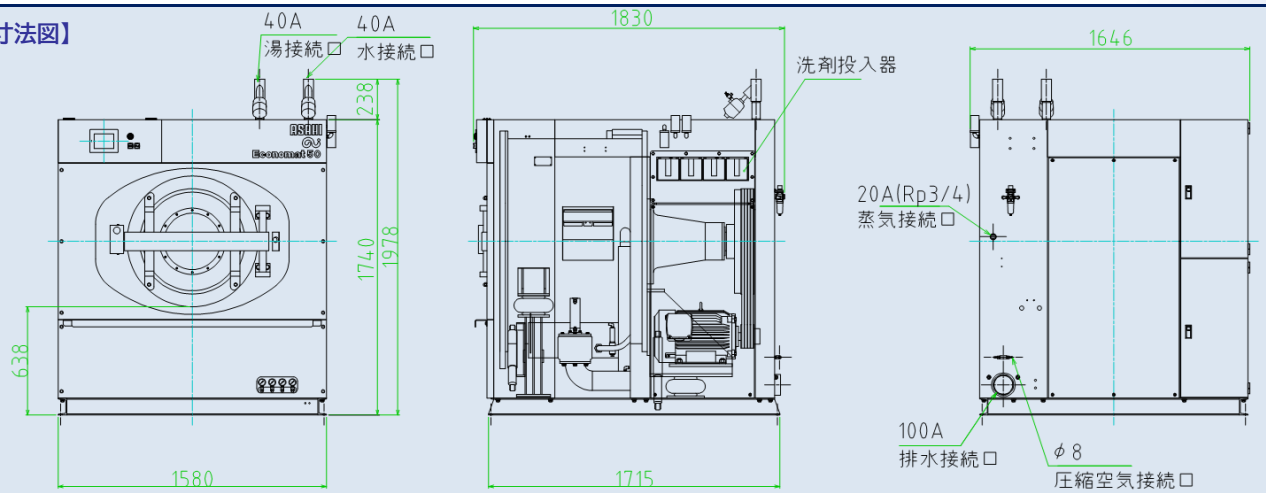

【正面】　【側面】　【背面】

【カラータッチパネル採用】

タッチパネル採用でさらに使いやすくなりました。
・**20コース**設定可能。手動運転も簡単です。
・ドラム回転数・水位優先・温度優先、品種名登録、洗剤投入タイミング等、思い通りの設定が可能です。
・**生産管理**画面　日報月報をSDカードに保存可
・メンテナンスお知らせ設定
・エラー履歴表示
　　・・・等々**多彩な機能を搭載**しています。

ASAHI AWE-1050B

ASAHI 株式会社アサヒ製作所　http://www.ascl.co.jp

本社（代表）：　〒103-0027 東京都中央区日本橋2-3-4 日本橋プラザビル4F
TEL：03（5299）4616　FAX：03（5299）4615

営業所・サービス拠点・工場

北 海 道	011（787）2300	南 関 東	045（443）8671	広　島	082（569）6860
仙　台	022（373）1502	名 古 屋	052（261）5918	九　州	093（965）6400
関　越	027（367）2621	大　阪	06（4307）5846	湘南工場	0465（80）1692
北 関 東	048（663）6465				